TIFF-CATIA

A	A-M	ANDERUNG	DATUM	BEARB.	GEPR.
7	1904	PFEIL UND BEM. DICHTUNGEN EINGEKLEBT ENTF. MASS 247 W≈250 UND 215 W. ≈240, NEU GEZEICHNET.	25.9.90	[illegible]	[illegible]
8	2326	MASS 203 WAR 200.	15.4.91	[illegible]	[illegible]
9	7044	MASS D EINSCHRAUBTIEFE W. MAX. 30 mm;	30.11.95	Theisen	[illegible]
10	7917	PFEIL ETIKETT W. PFEIL AM STUTZEN; TYP MARK. FORMGEAEND.	18.2.97	Mallin	[illegible]
11	8258	ZEICHNUNG BILDL. UEBERARBEITET	06.06.00	ULLRICH	OELPKE

EDV6
EDV7

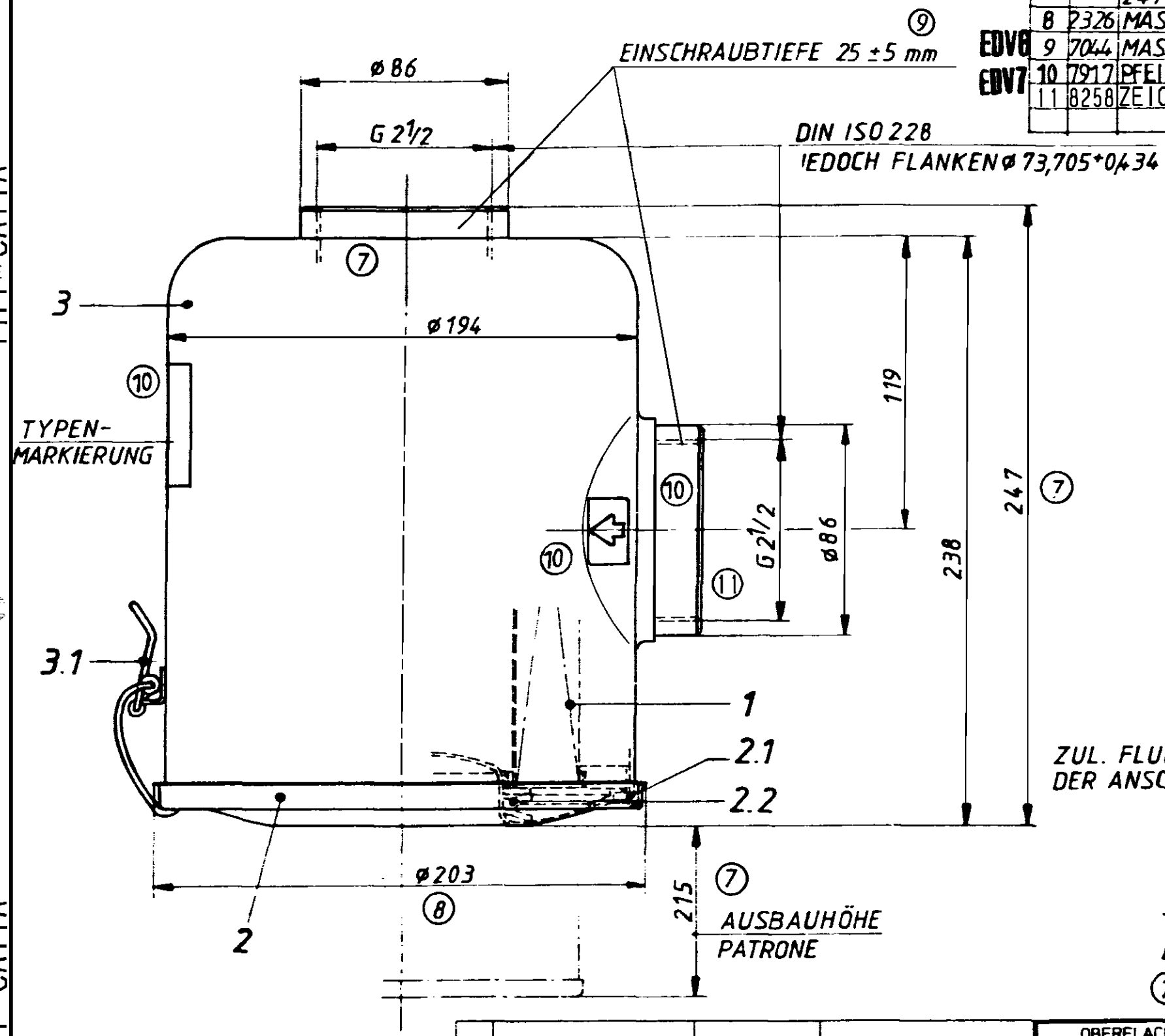

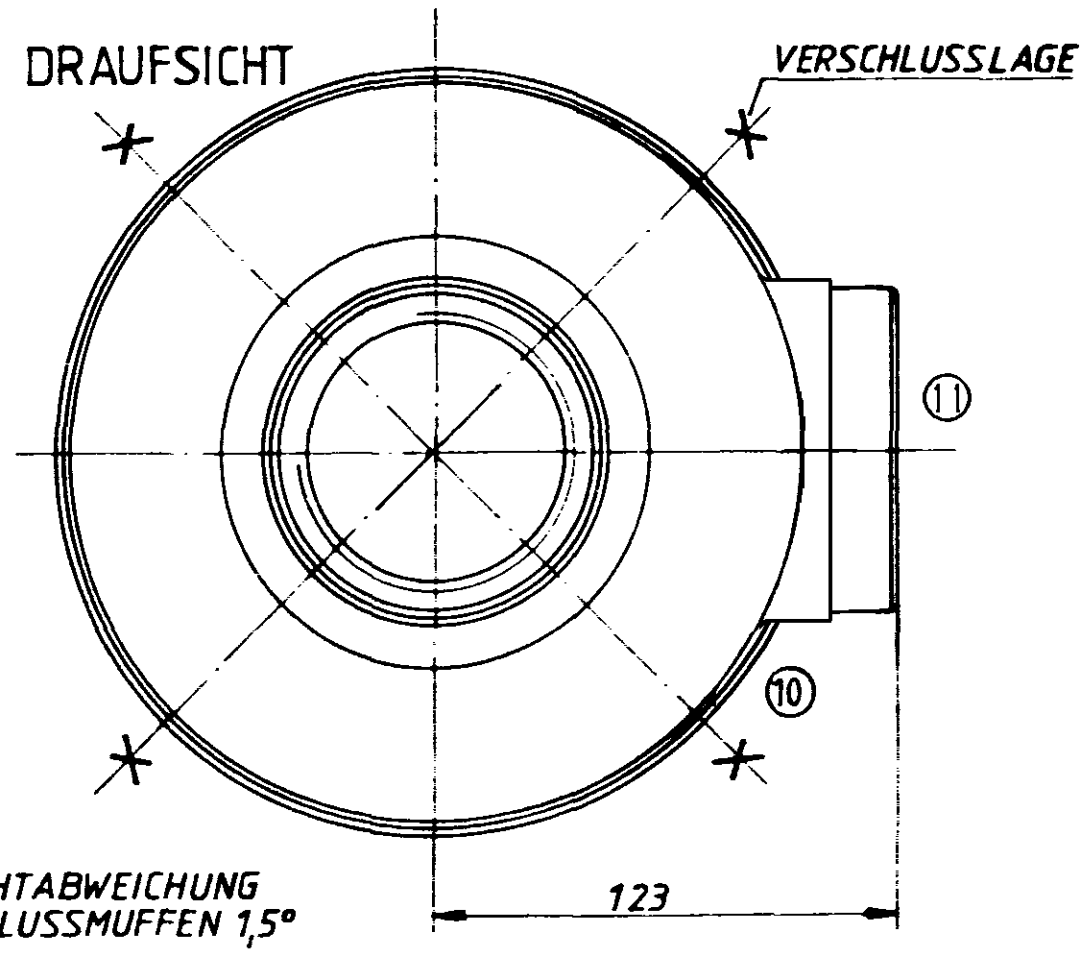

ZUL. FLUCHTABWEICHUNG
DER ANSCHLUSSMUFFEN 1,5°

SCHWARZ LACKIERT

DICHT BEI 950 mbar UNTERDRUCK

⑦

KI

POS	BENENNUNG	BESTELL-NR	FREMD-NR
3.1	VERSCHLUSS VST.	25070 55981	
3	GEH.-TOPF VST.	45124 12991	
2.2	DICHTUNG	23084 33101	
2.1	DICHTUNG	23178 33101	
2	DECKEL VST.	45 120 17831	
1	micro-Top PATRONE	C 15 124/1	

ERSATZTEILLISTE

OBERFLACHEN REIHE 2 DIN 3141

FREIMASSTOLERANZEN EINSCHL. FREIER FORM UND LAGETOLERANZEN

ZUL. ABWEICHUNGEN

LANGEN	±2
RADIEN FASEN	±2
WINKEL	±2°

Elsässer Industrietechnik GmbH

MASS STAB 1:2

ANGEBOTSZEICHNUNG
ALLE RECHTE VORBEHALTEN DIN 34

KB1	DATUM	NAME
BEARBEITET	25.9.90	[illegible]
GEPRÜFT	[illegible]	[illegible]
GESEHEN		[illegible]

BENENNUNG: MANN-PICO-LUFTFILTER

FILTERWERK MANN & HUMMEL GMBH D-7140 LUDWIGSBURG

ZEICHNUNGS NR 45 124 72 104 — A 11

AHNLICH 45 124 72 106

ERSATZ FÜR

A3

TIFF-CATIA

JULY 5, 2000 13:36