AE NO.	AE.-M. CH.-NO.	AENDERUNG DESCRIPTION OF CHANGE	DATUM DATE	BEARB. DRAWN	GEPR. CHECK.	GESEH. APP.
02	E16105	NEUES M+H LOGO / *NEW M+H LOGO*	07.11.05	HERRMANN	GRUBER	

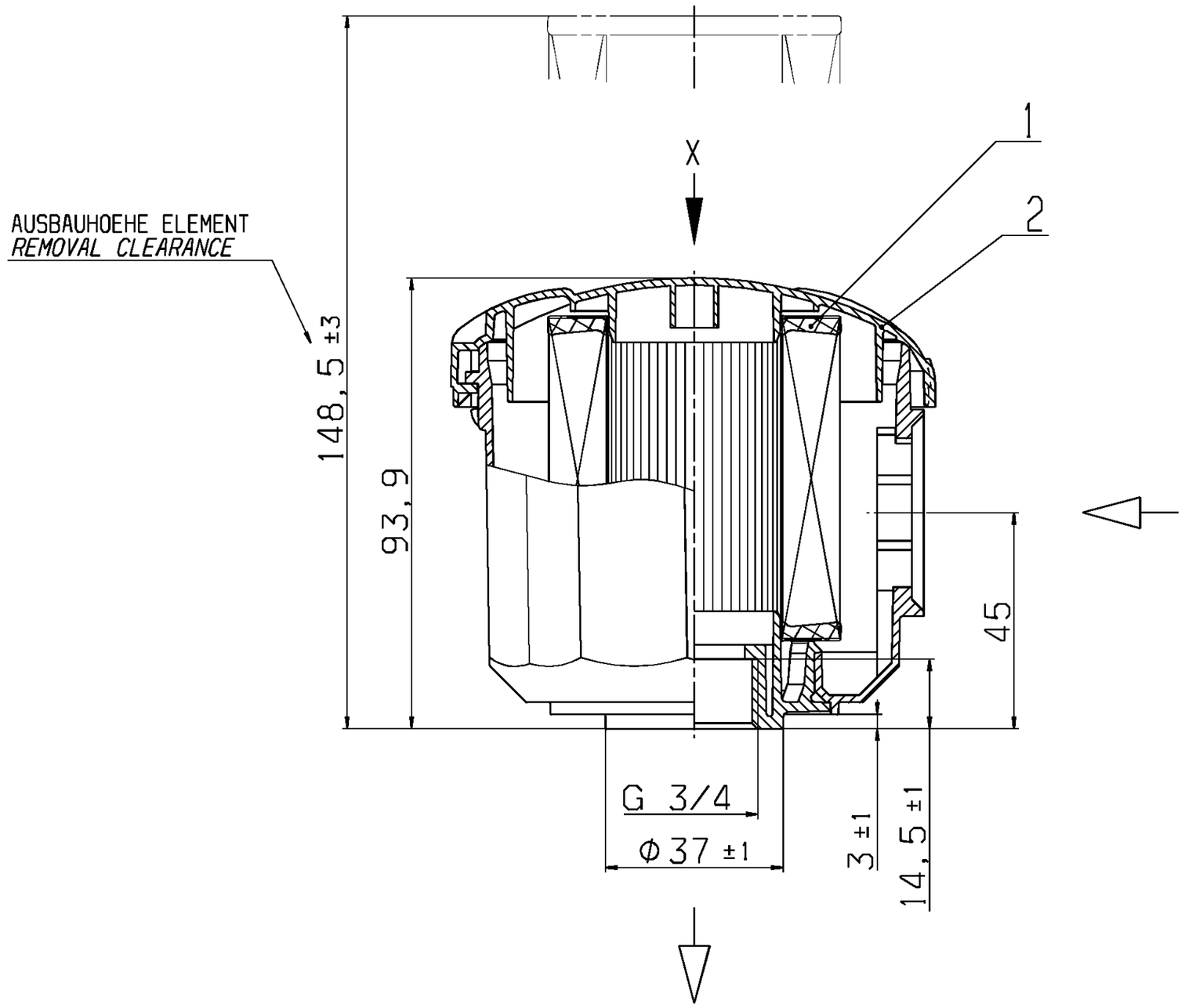

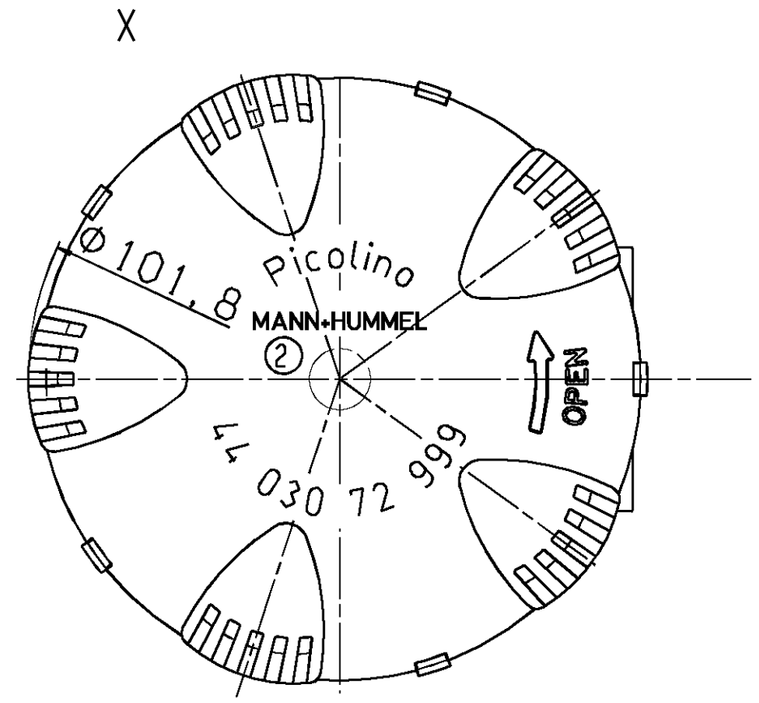

ANZUGSMOMENT NACH
WARTUNGSANLEITUNG
TIGHTENING MOMENT
ACC. MANUAL

WERKSTOFF: PA6 GF, SCHWARZ
MATERIAL: PA6 GF BLACK

POS. POS.	BENENNUNG NAME	BESTELL-NR. PART-NO.	FREMD-NR. CUSTOMER-NO.
2	DECKEL *COVER*	44 030 17 109	
1	FILTERELEMENT *FILTER ELEMENT*	C 630	

ERSATZTEILLISTE / *SPARE PARTS LIST*

FORM.- UND LAGETOLERANZEN *TOLERANCES OF FORM AND POSITION* NACH/*ACCORDING TO* ISO 1101

OBERFLAECHEN / *SURFACES* NACH/*ACCORDING TO* ISO 1302

WERKSTUECKKANTEN *WORKPIECE EDGES* NACH/*ACCORDING TO* ISO 13715

MASSE OHNE TOLERANZANGABEN: *DIM. WITHOUT TOLERANCES:*

LAENGEN *LENGTHS*	± 2
RADIEN *RADII* / FASEN *CHAMFERS*	± --
WINKEL *ANGLE*	± --

PROGRAMM-NR. / *PROGRAM-NO.* -

CAD-ZEICHNUNG *CAD-DRAWING*

KUNDENVERMERKE / *CUSTOMER NOTICES*
Elsässer Industrietechnik GmbH

ISO 128

MASS-STAB *SCALE* 1:1

ANGEBOTSZEICHNUNG
CUSTOMER DRAWING

SCHUTZVERMERK ISO 16016 BEACHTEN / *REFER TO PROTECTION NOTICE ISO 16016*

THE REPRODUCTION, DISTRIBUTION AND UTILIZATION OF THIS DOCUMENT AS WELL AS THE COMMUNICATION OF ITS CONTENTS TO OTHERS WITHOUT EXPLICIT AUTHORIZATION IS PROHIBITED. OFFENDERS WILL BE HELD LIABLE FOR THE PAYMENT OF DAMAGES. ALL RIGHTS RESERVED IN THE EVENT OF THE GRANT OF A PATENT, UTILITY MODEL OR DESIGN.

ABT. / *DEPT.* SI-E2	DATUM *DATE*	NAME *NAME*
BEARB. / *DRAWN*	17.11.98	GRUBER
GEPR. / *CHECK.*	18.11.98	OELPKE
GESEH. / *APP.*	18.11.98	OELPKE

BENENNUNG / *NAME*
MANN
PICOLINO
PICOLINO
ANSAUGLUFTFILTER
SUCTION AIR CLEANER

MANN+HUMMEL
MANN+HUMMEL GMBH
D-71631 LUDWIGSBURG

ZEICHNUNGS-NR. *DRAWING-NO.* 44 030 72 999 — AE *NO.* 02

AEHNLICH / *SIMILAR*

ERSATZ FUER / *SUBSTITUTE FOR*

A2