AE NO.	AE.-M. CH.-NO.	ÄENDERUNG DESCRIPTION OF CHANGE	DATUM DATE	BEARB. DRAWN	GEPR. CHECK.	GESEH. APP.

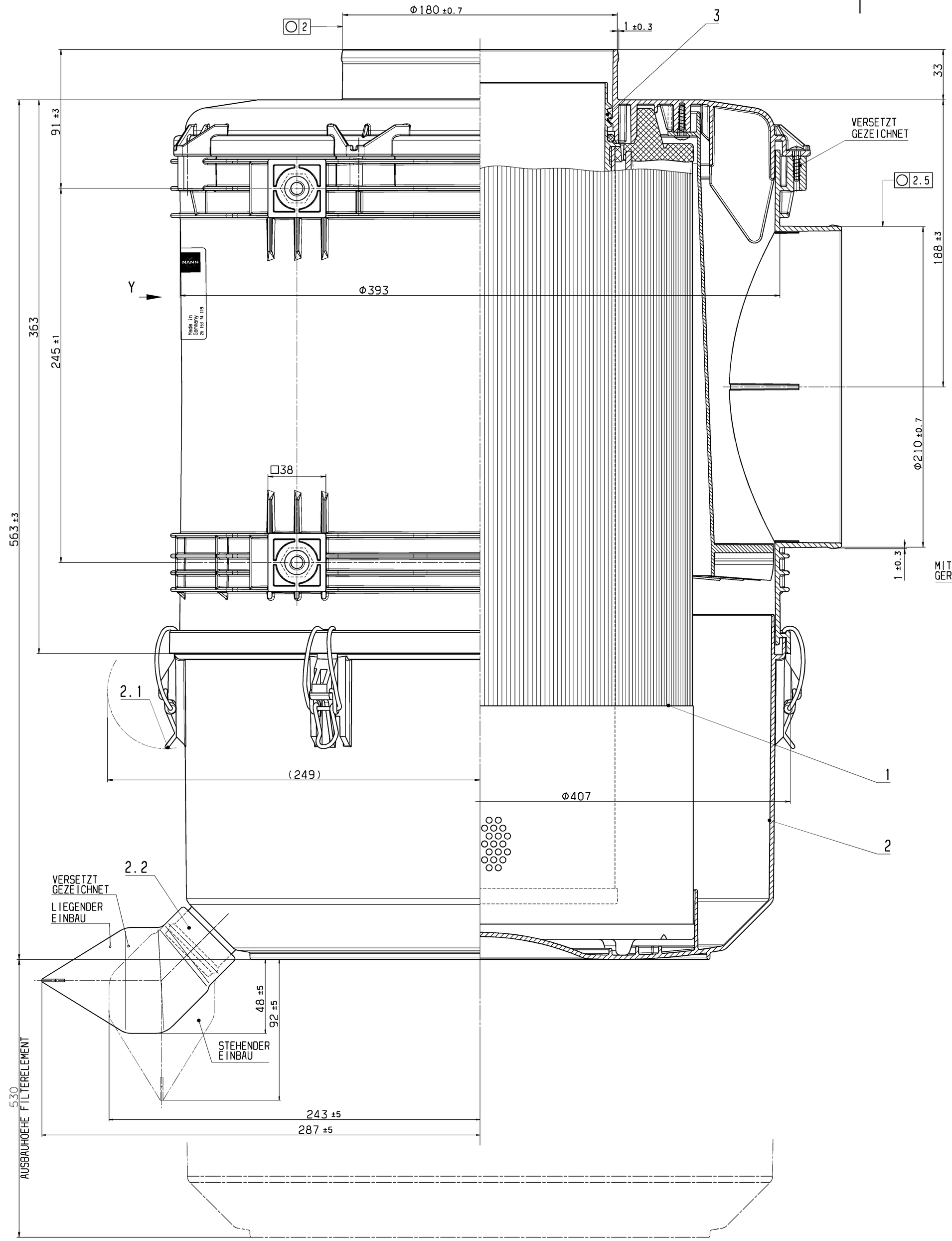

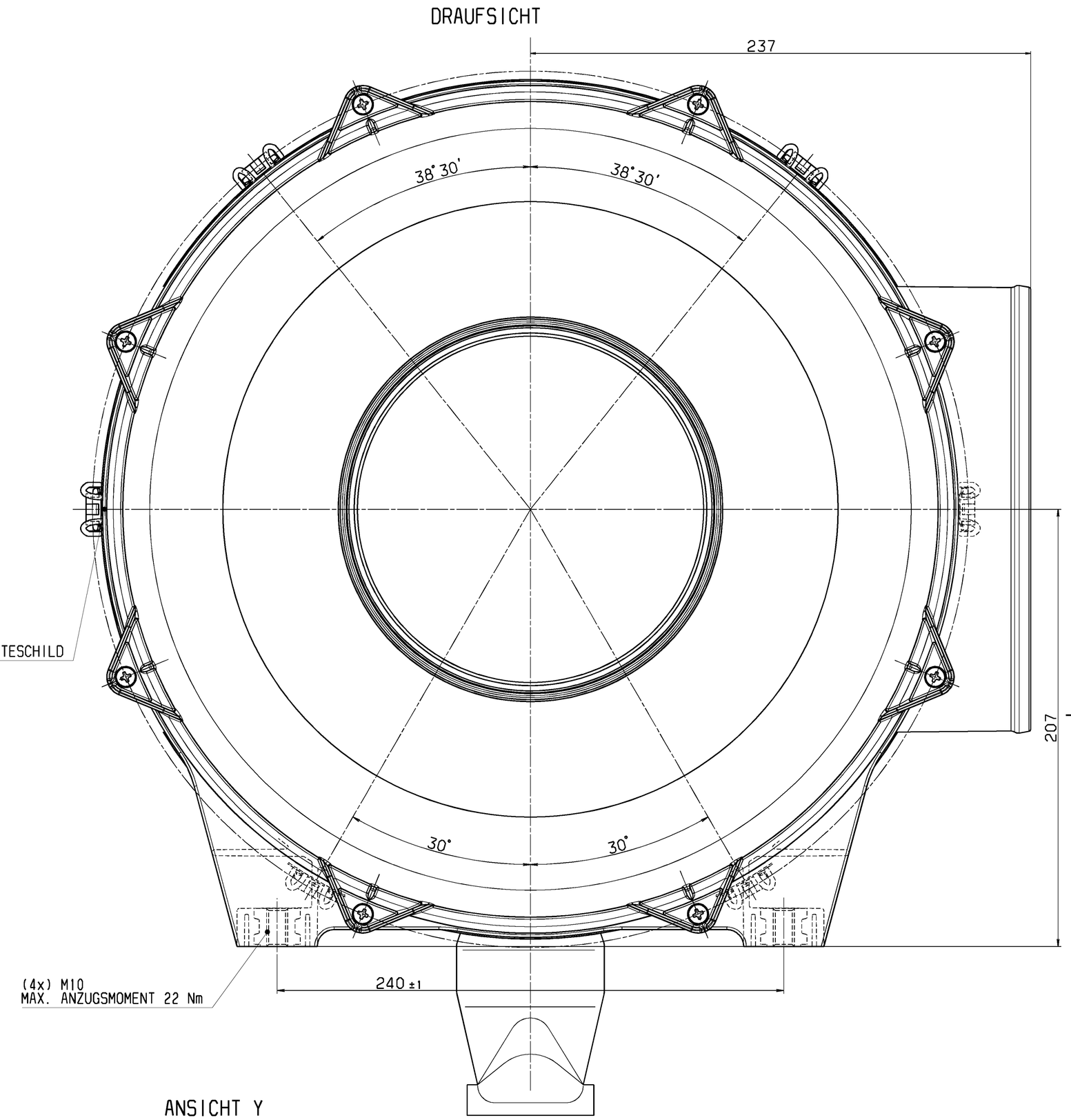

ANSICHT Y

MANN+HUMMEL
D-71631 LUDWIGSBURG

MANN - P i c l o n — Filterelement
44 930 92 950 — C 28 1275

Wartung nach Bedienungsanleitung.
Service in accordance with manual.
Entretien selon manuel de service.

Sekundärelement
CF 1830

Made in Germany
DS 103 74 119

REINLUFTSTUTZEN MIT ABDECKHAUBE ABGEDECKT

MAX. ANZUGSMOMENT FUER SCHLAUCHSCHELLE
UND SICHERHEITSELEMENT 5 Nm

WERKSTOFF: PP-GF30 CHEM.GEK. SCHWARZ
METALLTEILE: STAHL;ZN8
GERAET FUER LIEGENDEN ODER STEHENDEN EINBAU
BEI STEHENDEM EINBAU VENTILLAGE UNTEN
NENNDURCHFLUSS 37m³/ min

POS. POS.	BENENNUNG NAME	BESTELL-NR. PART-NO.	FREMD-NR. CUSTOMER-NO.
3	SICHERHEITSELEMENT	CF 1830	
2.2	STAUBENTLEERVENTIL	39 000 40 661	
2.1	VERSCHLUSS VST.	25 070 55 981	
2	TOPF VST.	44 930 12 979	
1	FILTERELEMENT	C 28 1275	

ERSATZTEILLISTE / SPARE PARTS LIST

FORM- UND LAGETOLERANZEN TOLERANCES OF FORM AND POSITION NACH/ACCORDING TO ISO 1101
OBERFLAECHEN / SURFACES NACH/ACCORDING TO ISO 1302
WERKSTUECKKANTEN WORKPIECE EDGES NACH/ACCORDING TO DIN 6784
MASSE OHNE TOLERANZANGABEN: DIN. WITHOUT TOLERANCES:
LAENGEN LENGTHS ± 2
RADIEN RADII / FASEN CHAMFERS ± 2
WINKEL ANGLE ± 1°
PROGRAMM-NR. / PROGRAM-NO. -
CAD-ZEICHNUNG CAD-DRAWING

ISO 128
MASS-STAB SCALE 1:1

Elsässer Industrietechnik GmbH

ANGEBOTSZEICHNUNG
CUSTOMER DRAWING

SCHUTZVERMERK DIN 34 BEACHTEN / PROTECTION MARK ACCORDING TO DIN 34
THE COPYING, DISTRIBUTION AND UTILIZATION OF THIS DOCUMENT AS WELL AS THE COMMUNICATION OF ITS CONTENTS TO OTHERS WITHOUT EXPRESSED AUTHORIZATION IS PROHIBITED. OFFENDERS WILL BE HELD LIABLE FOR THE PAYMENT OF DAMAGES. ALL RIGHTS RESERVED IN THE EVENT OF THE GRANT OF A PATENT, UTILITY MODEL OR ORNAMENTAL DESIGN REGISTRATION.

	ABT. / DEPT.	DATUM DATE	NAME NAME
BEARB. / DRAWN	AL-E1B	01.08.03	BLOSSEY
GEPR. / CHECK		05.08.03	MAYER
GESEH. / APP.		05.08.03	MAYER

BENENNUNG / NAME
MANN
PICLON
PICLON

FILTERWERK MANN+HUMMEL GMBH D-71631 LUDWIGSBURG

ZEICHNUNGS-NR. DRAWING-NO. 44 930 92 950
BLATT SHEET 1 VON OF 1
AE NO. 00
AO

AEHNLICH / SIMILAR 44 930 92 951
ERSATZ FUER / SUBSTITUTE FOR

AUGUST 5, 2003 19:14